L8542696
03/2012 R2

BILL30
BILL50

PORTTECH
www.porttech.nl

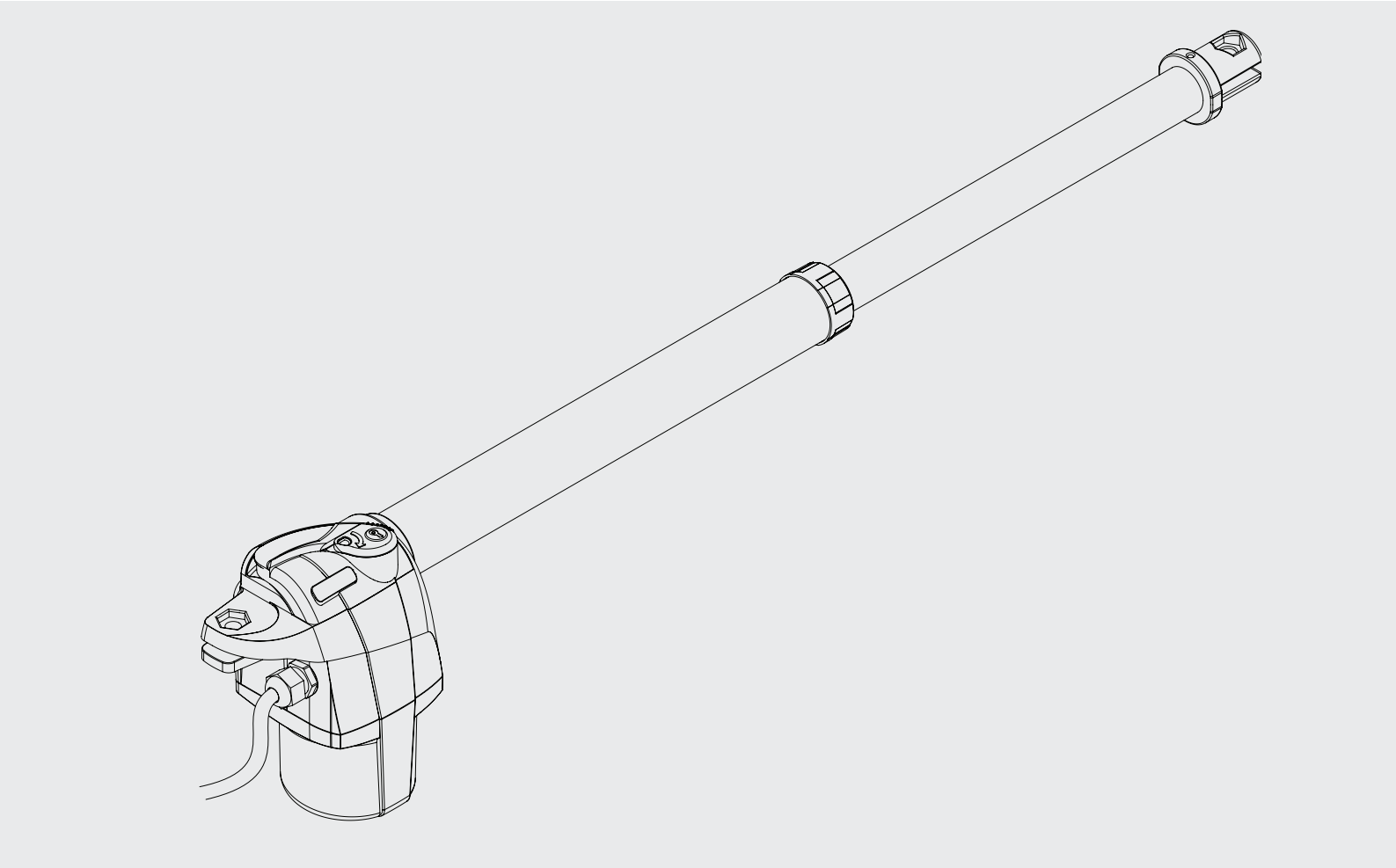

BENINCA®
TECHNOLOGY TO OPEN

INSTALLATIEHANDLEIDING EN ONDERDELENLIJST

CE

WAARSCHUWINGEN

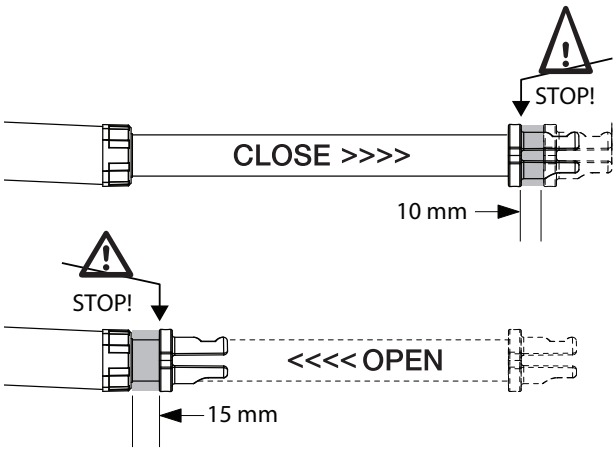

Een extra slag van 10 mm bij het sluiten en 15 mm bij het openen zijn nodig om te voorkomen dat de zuiger de binnenkant van de buis raakt.
Houdt u aan de inbouwmaten volgens Fig.3.

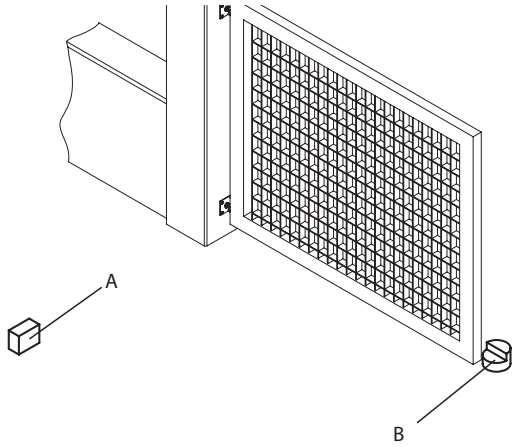

Het is verplicht dat de poortvleugel wordt voorzien van mechanische einstoppen en middenaanslag die bevestigd worden op de grond (Ref.A en B)

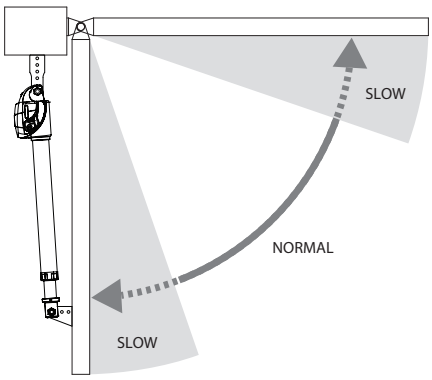

Vertraging bij het openen en sluiten is verplicht.

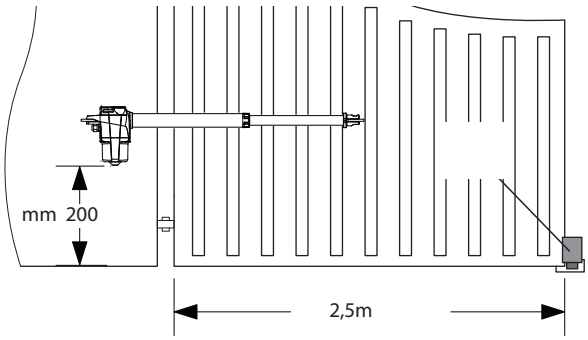

Minimale hoogte vanaf de grond is 200 mm.
Het elektrische slot is noodzakelijk bij standaard poortvleugels breder dan 2,5 mtr of bij zware poortvleugels breder dan 2 mtr.

Figuur 1 - Afmetingen BILL30

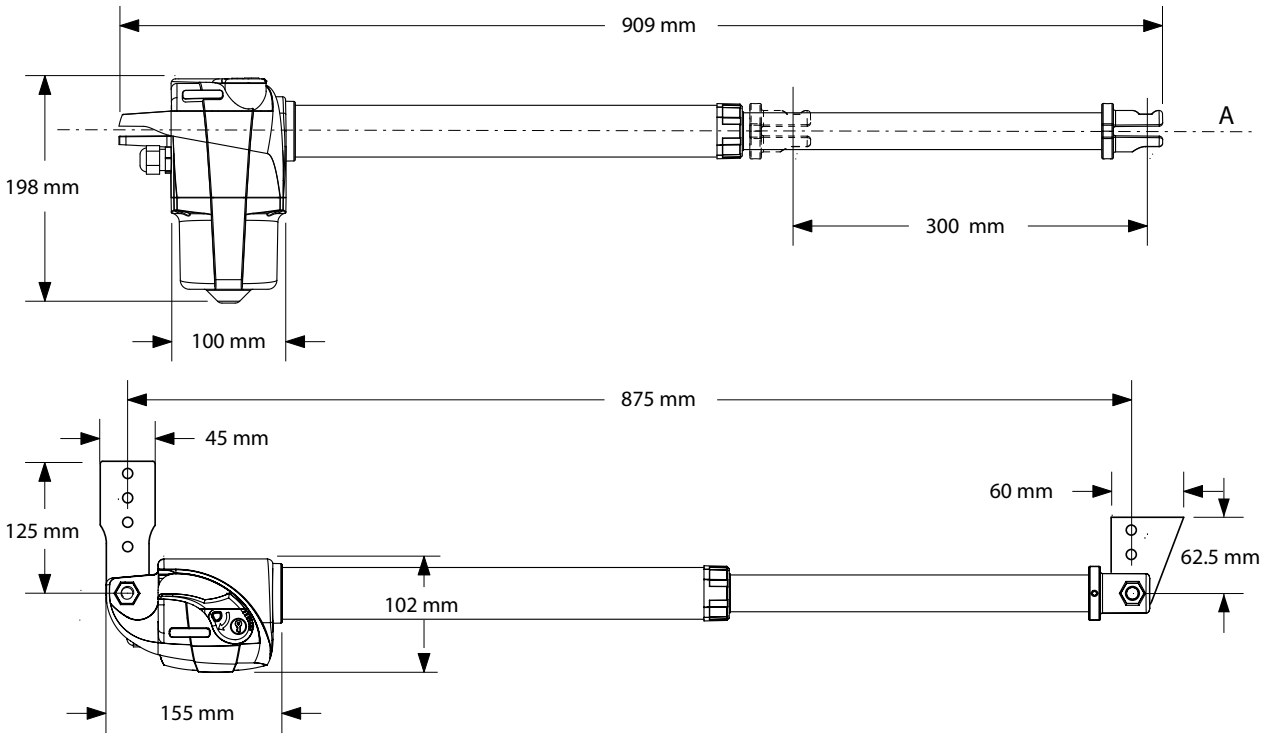

Figuur 1 - Afmetingen BILL50

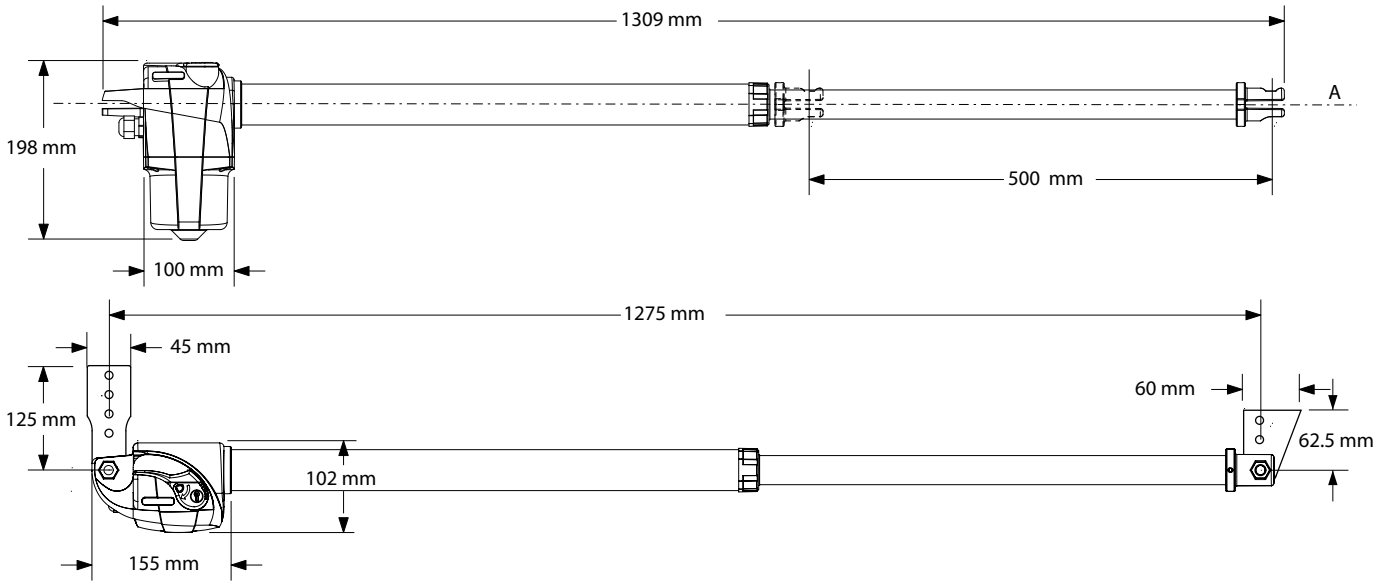

2

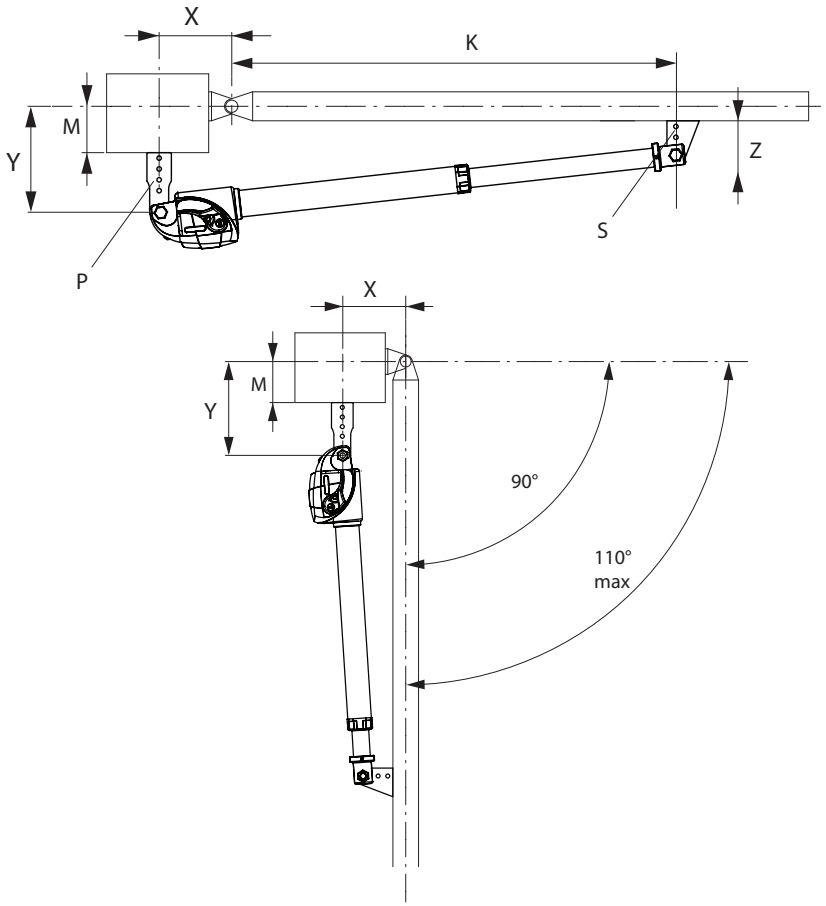

4

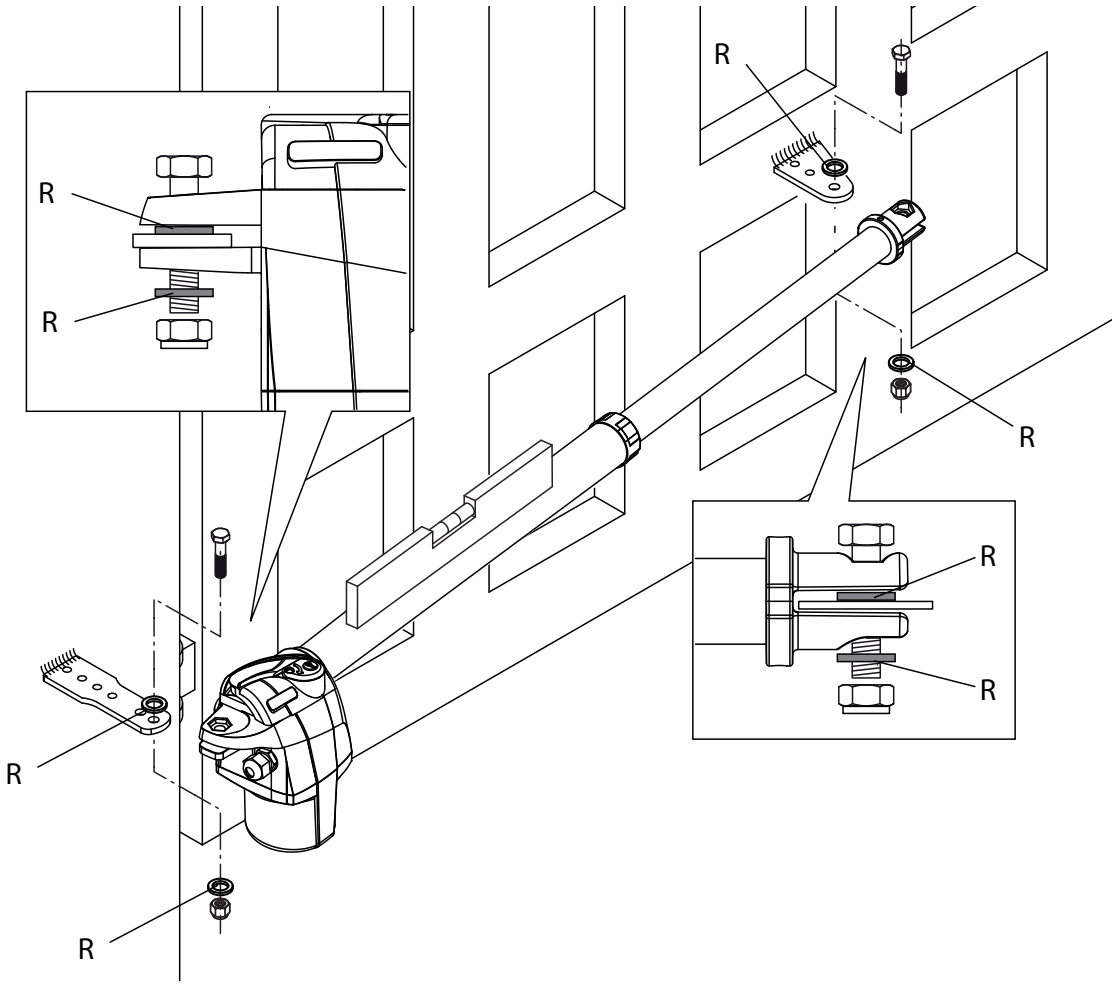

3

Max. opening	X	Y	Z	K	M max.	Openingstijd	
						BILL 30 M BILL 30MA	BILL 3024
90° 100° 110°	100	100	35	775	60	13,5″ 14,5 ″ 15,5″	11″ 12″ 12 ,5″
90° 100° 110°	120	120	35	753	75	16″ 17,5″ 19″	13″ 14″ 15″
90° 100° 110°	130	130	35	742	85	17,5 ″ 19″ 20″	14″ 15″ 16,5 ″
90°	150	150	35	720	100	20″	16,5″

De openingstijd moet worden gezien als een indicatie, omdat deze afhankelijk is van de installatie voorwaarden.

3

Max. opening	X	Y	Z	K	M max.	Openingstijd	
						BILL 50M BILL 50MA	BILL 5024
90° 100° 110°	120	120	35	1154	80	16″ 17,5″ 18,5″	13″ 14″ 15″
90° 100° 110°	160	160	35	1111	115	21,5″ 23,5″ 25″	17″ 19″ 20″
90° 100° 110°	200	200	35	1067	150	26,5″ 29″ 31″	21,5″ 23,5″ 25″
90° 100°	230	230	35	1033	175	30,5″ 33,5″	24,5″ 27″
90°	250	250	35	1010	190	33″	26,5″

De openingstijd moet worden gezien als een indicatie, omdat deze afhankelijk is van de installatie voorwaarden.
Bij poortvleugels breder dan 4 meter moet een elektrisch slot geplaatst worden.

Wire connections

BILL 30 is supplied with a pre-cabled wire, around 80 cm long, to be connected to the junction box fitted to the pillar.

BILL 30 and BILL 50:

In the 230V model, the cable includes 4 terminals:

BLACK	**Gear 1**
BROWN	**Gear 2**
GREY	**Motor, common**
Yellow/Green	**Earth**

BILL 3024:

In the 24V model, the cable includes 2 terminals (BLUE/BROWN)

Waarschuwing

Het product mag niet gebruikt worden voor andere doeleinden of op een andere manier dan die, waarvoor het product bestemd is, zoals beschreven in deze handleiding. Incorrect gebruik kan schade aan het product of verwondingen veroorzaken.

De onderneming is niet verantwoordelijk voor het niet naleven van een goede techniek en het vervaardigen van de poorten en ook niet voor iedere vervorming die kan optreden tijdens het gebruik.

Bewaar deze handleiding voor verder gebruik.

Het systeem moet geinstalleerd worden door deskundige personen, in overeenstemming met de geldende regelgeving.

De verpakking moet buiten het bereik van kinderen worden gehouden, omdat deze gevaarlijk kan zijn. Bij verwijdering moet de verpakking worden gescheiden in de verschillende soorten afval (bijv. karton, plastic, etc.) in overeenstemming met de geldende regelgeving.

De installateur moet alle informatie verstrekken over de automatisering, handleiding en noodontgrendeling van het systeem en de eindgebruiker instructies geven over het gebruik.

Een meerpolige schakelaar/sectieschakelaar met een openingscontact die gelijk is aan of hoger dan 3 mm, moet worden geplaatst op het voedingsnetwerk. Zorg ervoor, voordat u de bekabeling aanlegt, dat het systeem wordt voorzien van een differentiële schakelaar en een hoogspanningsbeveiliging.

Op grond van bepaalde veiligheidsvoorschriften die van kracht zijn vereisen sommige installaties dat de aansluitingen geaard worden.

Tijdens installatie, onderhoud en reparatie dient u ervoor te zorgen dat de stroom afgesloten is.

Beschrijvingen en tekeningen in deze handleiding zijn niet bindend. Bij onveranderde essentiële kenmerken van het product behoudt de fabrikant het recht om een product aan te passen in technisch, ontwerp of commercieel oogpunt, zonder deze handleiding te updaten.

Technische gegevens BILL30

	BILL30M	BILL30MA	BILL3024
Voedingsspanning:	230Vac / 50/60Hz	115Vac / 50/60Hz	24Vdc
Stroomverbruik:	1,35 A	2,7 A	5 A
Kracht:	3200N	3200N	2000 N
Inschakelduur:	30%	30%	zwaar
Beschermingsgraad:	IP54	IP54	IP54
Bedrijfstemperatuur:	-20°C tot 50°C	-20°C tot 50°C	-20°C tot 50°C
Condensator:	10uF	36uF	-
Gebruikelijke slag:	300 mm	300 mm	300 mmm
Geluidsniveau:	<70 dB	<70 dB	<70 dB
Smering:	permanent vet	permanent vet	permanent vet
Gewicht:	6,5 kg	6,5 kg	4,9 kg

Technische gegevens BILL50

	BILL50M	BILL50MA	BILL5024
Voedingsspanning:	230Vac / 50/60Hz	115Vac / 50/60Hz	24Vdc
Stroomverbruik:	1,35 A	2,7 A	5 A
Kracht:	3200N	3200N	2000 N
Inschakelduur:	30%	30%	zwaar
Beschermingsgraad:	IP54	IP54	IP54
Bedrijfstemperatuur:	-20°C tot 50°C	-20°C tot 50°C	-20°C tot 50°C
Condensator:	10uF	36uF	-
Gebruikelijke slag:	500 mm	500 mm	500 mmm
Geluidsniveau:	<70 dB	<70 dB	<70 dB
Smering:	permanent vet	permanent vet	permanent vet
Gewicht:	7,1 kg	7,1 kg	5,5 kg

Montagevoorschriften BILL30 en BILL50

INTRODUCTIE

Elektromechanische poortopener voor het automatiseren van draaipoorten, verkrijgbaar in de volgende modellen:
BILL30M en BILL50M: motor met voeding 230Vac
BILL30MA en BILL50MA: motor met voeding 115Vac
BILL3024 en BILL5024: motor met voeding 24Vdc

Voor elk model is een rechter motor (DX), voor installatie op de rechtervleugel, en linker motor (SX), voor installatie op de linkervleugel, leverbaar. In geval van twijfel, zoals aangegeven in de handleiding, de aanduiding DS (rechts) en SX (links), welke aangeven om welke motor het gaat, kan worden gecontroleerd door het openen van de ontgrendelingshendel.
Om het eenvoudig te houden toont deze handleiding alleen de SX motor voor de linker helft van de poort.
Voor de DX motor (rechts) zijn de installatie afmetingen en instructies hetzelfde.
De afmetingen kunt u vinden in Figuur 1.

- Lees, voordat u begint met de installatie, eerst de instructies in deze handleiding.
- De BILL motor mag niet gebruikt worden voor andere toepassingen dan vermeld in de aanwijzingen in deze handleiding.
- Geef de eindgebruiker de speciale gebruikersinstructies die opgenomen zijn in deze handleiding.
- Alle Beninca producten worden gedekt door een verzekering bij eventuele schade aan voorwerpen en personen veroorzaakt door constructiefouten, op voorwaarde dat het gehele systeem CE gemarkeerd wordt en alleen Beninca onderdelen worden gebruikt.

ALGEMENE INFORMATIE

Voor een goede werking van deze automatisering moet de poort aan de volgende eisen voldoen:
- Degelijke en sterke constructie
- Scharnieren zonder speling die een soepele en vloeiende beweging van de poortvleugels garanderen
- Bij gesloten vleugels moeten deze in 1 lijn en op dezelfde hoogte zijn

WAARSCHUWING: BILL is niet voorzien van elektrische eindschakelaars of mechanische eindstops. Het is verplicht dat de poort wordt voorzien van mechanische eindstoppen die bevestigd worden op de grond (Fig.2 - Ref. A en B).

GEBRUIKSGRENZEN

De volgende tabellen geven een overzicht van het maximale gewicht en breedte van de poort:

BILL 30M / BILL 30MA			
Max. gewicht poort (kg)	400	500	600
Max. breedte poort (mtr)	3.0	2.5	2.0

BILL 3024			
Max. gewicht poort (kg)	300	400	450
Max. breedte poort (mtr)	3.0	2.5	2.0

BILL 50M / BILL 50MA						
Max gewicht (kg)	250	350	400	500	600	700
Max breedte (mtr)	5,0	4,5	4,0	3,5	3,0	2,5

BILL 5024						
Max gewicht (kg)	200	300	350	450	500	600
Max breedte (mtr)	5,0	4,5	4,0	3,5	3,0	2,5

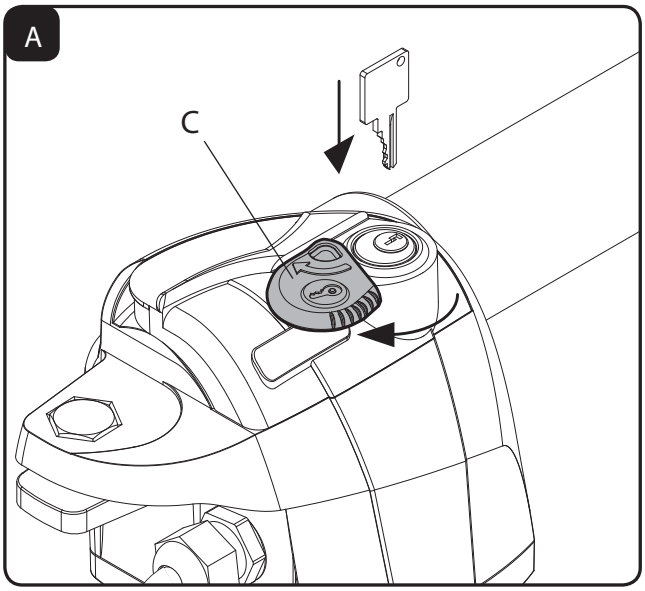

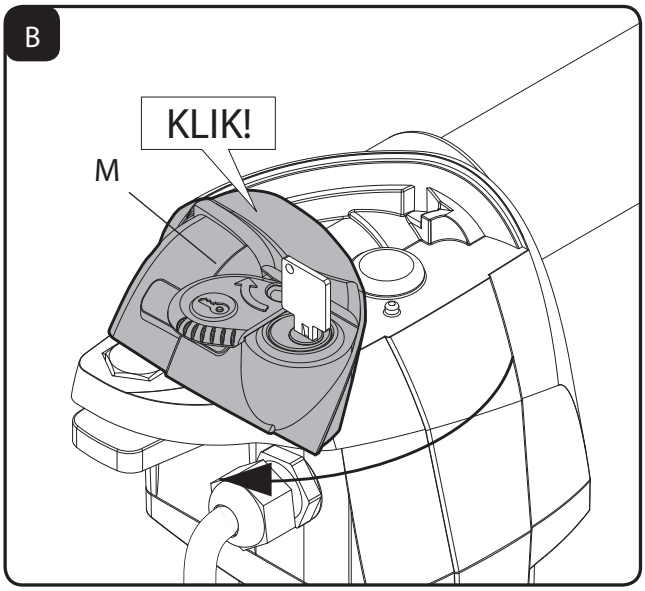

VEILIGHEIDSVOORSCHRIFTEN

- Ga niet staan in de bewegingscirkel van de poort.
- Laat kinderen niet spelen met onderdelen (handzenders etc.) van de automatisering of in de nabijheid van de poort.
- Probeer in het geval van een storing deze niet te herstellen, maar neem contact op met een deskundige.

HANDBEDIENING (NOODONTGRENDELING)

In het geval van een stroomstoring of fouten, kan de poort handmatig worden bedient op de volgende manier:
- Draai het klepje van het slot (Fig.A - Ref. C).
- Steek de meegeleverde ontgrendelingssleutel in het slot en draai deze 90° linksom voor de linker motor en rechtsom voor de rechter motor.
- Draai de ontgrendelingshendel zoals aangegeven in Figuur B (Ref.M), de hendel heeft een stop positie die overwonnen moet worden (er moet klik worden gehoord) om de mechanische ontgrendeling te activeren.
- Verplaats de hendel in volledige open stand (ongeveer 90° draaien). Tegen het eind zal de hendel iets stugger bewegen.
- De poortvleugel kan worden geopend en gesloten met de hand.
- Om de automatische werking te herstellen, zet u de hendel terug in de oorspronkelijke positie en draait u de sleutel 90° en sluit u het klepje van het slot.

ONDERHOUD

- Check minstens 1 maal per maand of de handmatige noodontgrendeling nog op de juiste manier werkt
- Het is verboden speciale onderhoudsbeurten of herstelwerkzaamheden zelf uit te voeren, dit om ongevallen te voorkomen. Deze handelingen mogen alleen worden uitgevoerd door deskundigen.
- De motor is onderhoudsvrij, maar alle veiligheidsvoorzieningen en andere onderdelen dienen regelmatig gecontroleerd te worden op hun juiste werking.

MILIEU

Als de installatie gedemonteerd en verwijderd moet worden, moeten alle onderdelen gesorteerd en op de juiste manier verwijdert worden. Men kan eventueel terecht bij een gespecialiseerde firma of uw eigen installateur.

WAARSCHUWING

Alle Beninca producten worden gedekt door een verzekering bij eventuele schade aan voorwerpen en personen veroorzaak door constructiefouten, op voorwaarde dat het gehele systeem CE gemarkeerd wordt en alleen Beninca onderdelen worden gebruikt.

Onderdelenlijst BILL30

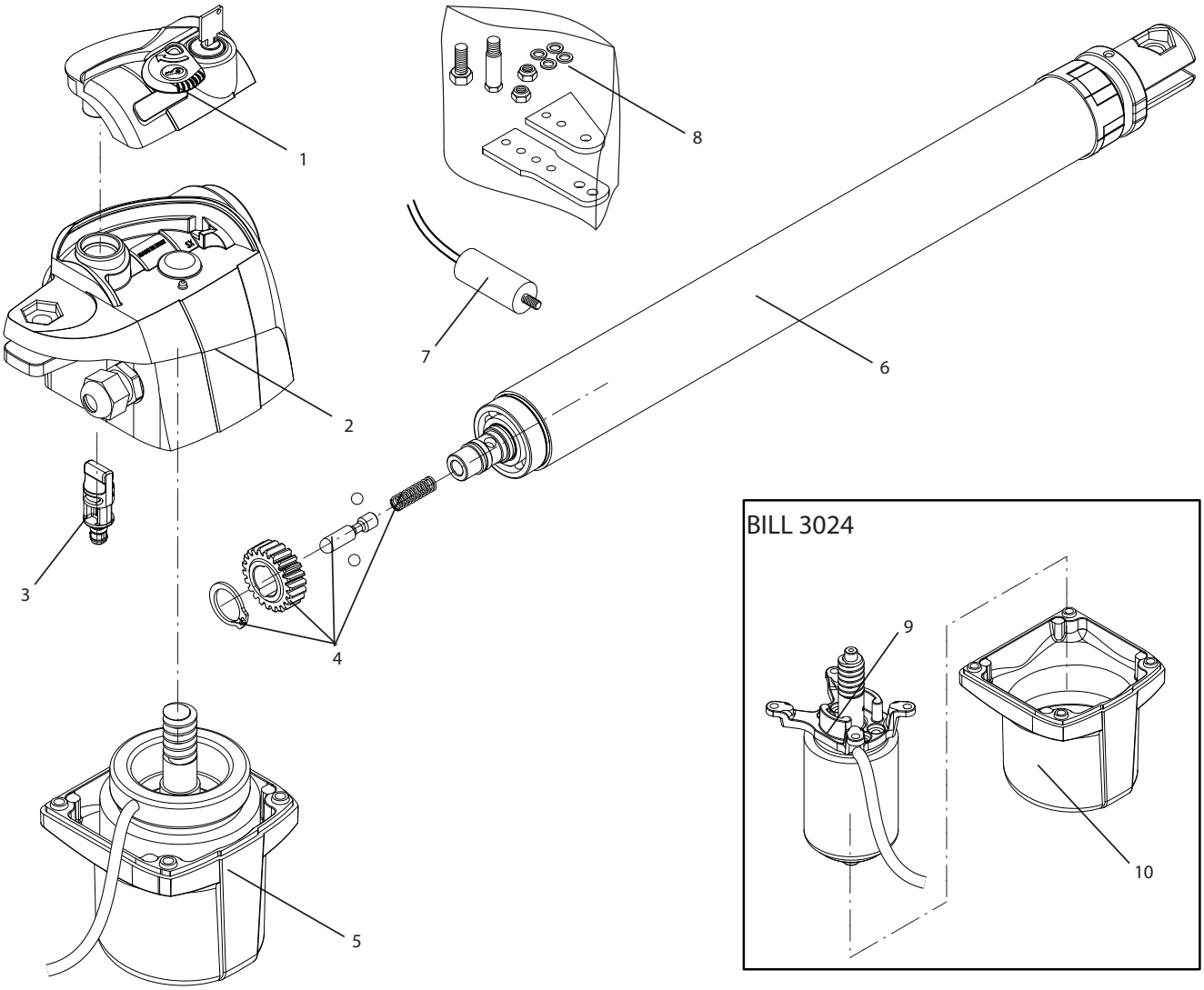

Ref.	BILL 30M DX Code	BILL 30 M S X Code	BILL 30 MA DX Code	BILL 30 MA SX Code	BILL 30 24 DX Code	BILL 30 24 SX Code
1	9686 591	9686 592	968659 1	968659 2	968659 1	968659 2
2	9686 593	9686 594	968659 3	968659 4	968659 3	968659 4
3	9686 595	9686595	9686595	9686595	9686595	9686595
4	9686 596	9686596	9686596	9686596	9686 597	9686 597
5	9686 602	9686 603	9686 604	9686 605	---	---
6	9686 598	9686 598	9686 598	9686 598	9686 600	9686 600
7	9686 279	9686 279	9686 653	9686 653	---	---
8	9686 652	9686652	9686652	9686652	9686652	9686652
9	---	---	---	---	9686 606	9686 606
10	---	---	---	---	9686607	9686607

Onderdelenlijst BILL50

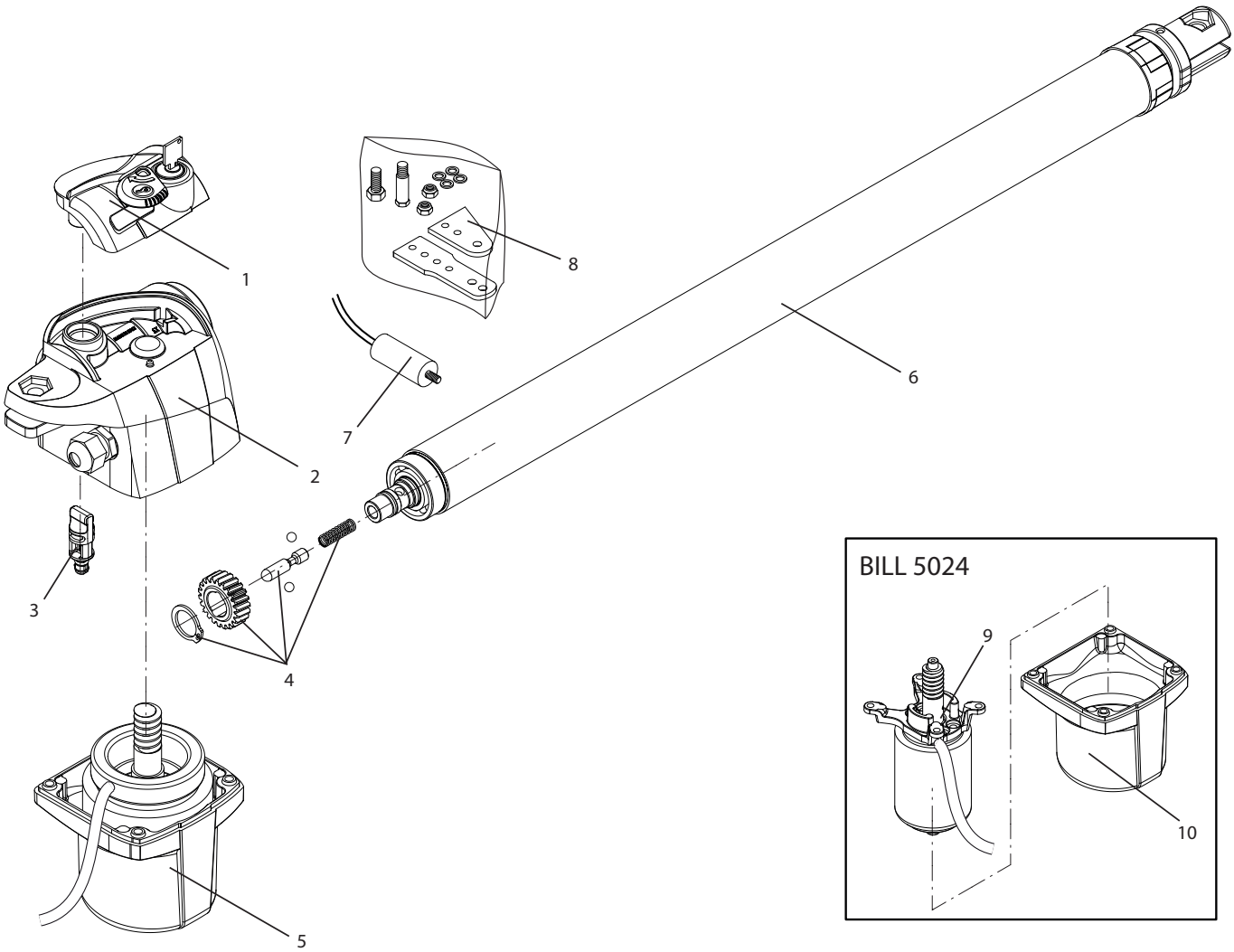

Ref.	BILL 50M DX Code	BILL 50M SX Code	BILL 50 MA DX Code	BILL 50 MA SX Code	BILL 5024 DX Code	BILL 5024 SX Code
1	9686 591	9686 592	9686591	968659 2	9686591	9686592
2	9686 593	9686 594	9686593	968659 4	9686593	9686594
3	9686 595	9686595	9686595	9686595	9686595	9686595
4	9686 596	9686596	9686596	9686596	9686 597	9686 597
5	9686 602	9686 603	9686 604	9686 605	---	---
6	9686 599	9686 599	9686 599	9686 598	9686 601	9686 601
7	9686 279	9686 279	9686 653	9686 653	---	---
8	9686 652	9686652	9686652	9686652	9686652	9686652
9	---	---	---	---	9686 606	9686 606
10	---	---	---	---	9686607	9686607

EC Conformiteitsverklaring

Richtlijn 2004/108/EC(EMC); 2006/95/EC (LVD)

Fabrikant: Automatismi Benincà SpA.

Adres: Via Capitello, 45 - 36066 Sandrigo (VI) - Italia

Verklaart hierbij dat: de opener voor draaipoorten BILL30M, BILL30MA, BILL50M en BILL50MA

voldoet aan de vermelde bepaling opgestelt door de volgende EC richtlijnen:

- RICHTLIJN 2004/108/EC VAN HET EUROPESE PARLEMENT EN DE RAAD van 15 December 2004, betreffende de harmonisatie van de wetgevingen der lidstaten inzake elektromagnetische compatibiliteit en die Richtlijn 89/336/EEG annuleert, volgens de volgende geharmoniseerde voorschriften: EN 61000-6-2-2005, EN 61000-63:2007.

- RICHTLIJN 2006/95/EC VAN HET EUROPESE PARLEMENT EN DE RAAD van 12 December 2006, op de harmonisatie van de wetgevingen der lidstaten, inzake elektrisch materiaal bestemd voor gebruik met bepaalde spanningsgrenzen, volgens de geharmoniseerde voorschriften: EN 60335-1:2002 + A1:2004 + A11:2004 + A12:2006 + A2:2006 + A13:2008; EN 60335-1-103:2003

Benincà Luigi, Juridisch hoofd
Sandrigo,10/04/2011.

EC Conformiteitsverklaring

Richtlijn 2004/108/EC(EMC); 2006/95/EC (LVD)

Fabrikant: Automatismi Benincà SpA.

Adres: Via Capitello, 45 - 36066 Sandrigo (VI) - Italia

Verklaart hierbij dat: de opener voor draaipoorten BILL3024 en BILL5024

voldoet aan de vermelde bepaling opgestelt door de volgende EC richtlijnen:

- RICHTLIJN 2004/108/EG VAN HET EUROPEES PARLEMENT EN DE RAAD van 15 december 2004, betreffende de harmonisatie van de wetgevingen der lidstaten inzake elektromagnetische compatibiliteit, die Richtlijn 89/336/EEG annuleert, volgens de volgende geharmoniseerde voorschriften: EN 61000-6-2:2005, EN 61000-63:2007.

Benincà Luigi, Juridisch hoofd.
Sandrigo,10/04/2011.